Gebruiksaanwijzing

HOME DELUXE
WIR MACHEN DEIN ZUHAUSE

Garderoberail SWAY

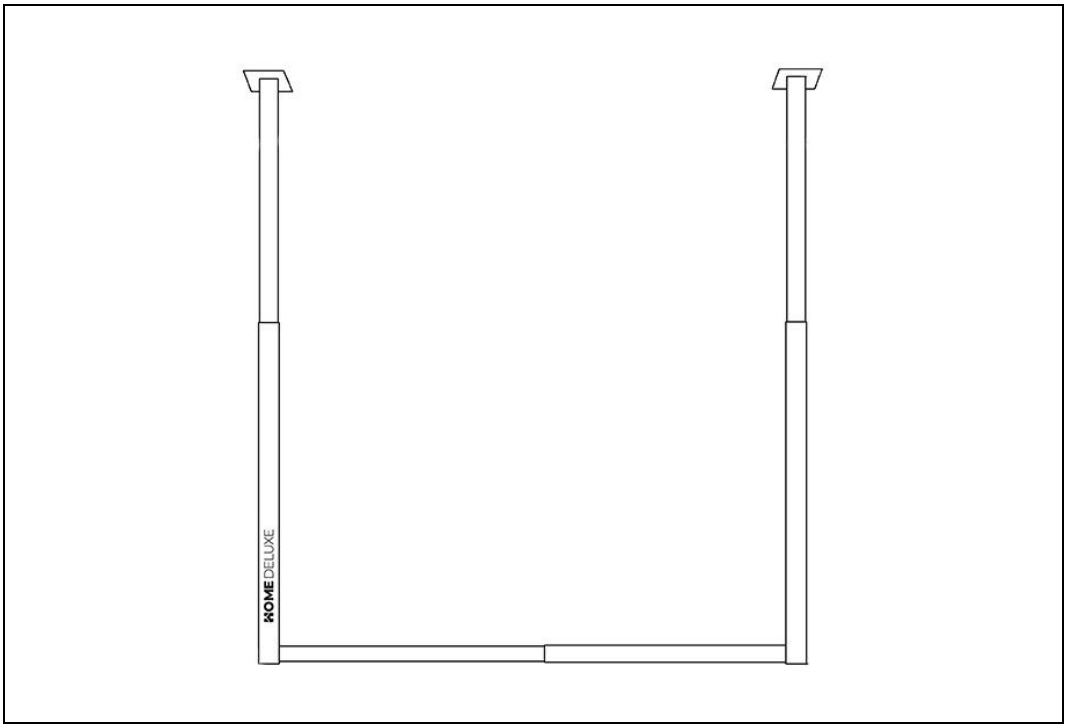

Ontworpen in Duitsland

BELANGRIJK:

BEWAREN VOOR TOEKOMSTIG GEBRUIK. LEES AANDACHTIG!

Inhoudsopgave

1. Algemene informatie ... 3
1.1. Productoverzicht ... 3
1.2. Algemene opmerkingen ... 3
1.3. Garantie ... 3
2. Informatie over de gebruiksaanwijzing ... 4
2.1. Beschikbaarheid van de gebruiksaanwijzing ... 4
2.2. Doelgroepen van de gebruiksaanwijzing ... 4
2.3. Informatie over de vertaling ... 4
2.4. Uitleg van symbolen ... 4
2.5. Algemene informatie over de gebruiksaanwijzing ... 5
2.6. Beoogd gebruik ... 5
2.7. Algemene veiligheidsinstructies ... 5
3. Productkenmerken ... 6
3.1. Technische gegevens ... 6
3.2. Productbeschrijving ... 6
4. Omvang van de levering ... 7
4.1. Veiligheidsinstructies ... 8
5. Montage van het product ... 8
6. Structuur van het product ... 9
6.1. Operatie ... 11
6.2. Opslaglocatie ... 11
7. Onderhoud en verzorging ... 11
7.1. Veiligheidsinstructies ... 11
8. Ontmanteling ... 11
9. Afvalverwijdering ... 11
9.1. Algemene informatie ... 11

Beste klanten,

Bedankt voor het kiezen van een product van **Home Deluxe GmbH**. We wensen u veel plezier met uw nieuwe SWAY kapstok.

De gebruiksaanwijzing biedt ondersteuning bij de installatie, ingebruikname, bediening en het onderhoud van het product. De gebruiksaanwijzing en de veiligheidsvoorschriften moeten zorgvuldig en volledig worden gelezen. Neem deze instructies in acht om gevaren te voorkomen.

1. Algemene informatie

1.1. Productoverzicht

Model:

Kapstok SWAY	Artikel ID: 25223	Varianten ID:60647	
Kapstok SWAY	Artikelnummer: 23754	Variant ID: 57869	
Garderobestang incl. kleerhanger en S-haken SWAY	Artikelnummer: 25229	Variant ID: 60679	

1.2. Algemene opmerkingen

Om onze claim waar te maken, verbeteren we voortdurend de kwaliteit, vereenvoudigen we de installatie en bediening en passen we de producten aan de eisen van de klant aan. Vanwege deze veranderingen is de actuele versie van de gebruiksaanwijzing te vinden op onze homepage.

De term "product" wordt gebruikt in de gebruiksaanwijzing van de "SWAY kapstok".

1.3. Garantie

De wettelijke aansprakelijkheid voor defecten en garantierechten gelden vanaf de aankoopdatum.
Home Deluxe GmbH aanvaardt geen aansprakelijkheid voor schade die ontstaat door het niet naleven van de gebruiksaanwijzing. Klachten die voortvloeien uit onjuiste installatie of onjuist gebruik zijn uitgesloten van de garantie. Neem in geval van defecten aan het product schriftelijk contact op met onze klantenservice via het contactformulier op onze homepage, onder vermelding van de productnaam, het serienummer en een foto van het typeplaatje:

Home Deluxe GmbH
Schanzeweg 2
32312 Lübbecke
Duitsland
Tel: +49 (0)5743 6181-0
www.home-deluxe-gmbh.de

Als je nog vragen hebt, kun je contact opnemen met onze klantenservice via het contactformulier.

2. Informatie over de gebruiksaanwijzing

2.1. Beschikbaarheid van de gebruiksaanwijzing

De gebruiksaanwijzing maakt deel uit van het product en moet volledig en in de onmiddellijke nabijheid van het product worden bewaard.

2.2. Doelgroepen van de gebruiksaanwijzing

De gebruiksaanwijzing moet worden gelezen en nageleefd door elke persoon die betrokken is bij een van de volgende activiteiten of toepassingen:

- Uitpakken
- Montage / installatie
- Onderhoud / inspectie / verzorging
- Problemen oplossen / repareren
- Afvalverwijdering

2.3. Informatie over de vertaling

De oorspronkelijke gebruiksaanwijzing is geschreven in het Duits. Elke andere beschikbare taal is een vertaling van de Duitse versie.

2.4. Uitleg van symbolen

Symbool	Uitleg van symbolen
	**WAARSCHUWING** Het symbool geeft mogelijke gevaren aan die kunnen leiden tot dodelijk of ernstig letsel. Lees de bijbehorende opmerking voordat u de betreffende installatie- of toepassingsstap uitvoert.
	**INFO** Het symbool geeft belangrijke informatie en duidt op materiële schade. Neem deze in acht voordat u de betreffende installatie- of toepassingsstap uitvoert om problemen te begrijpen en schade te voorkomen.
	**Alleen voor gebruik binnenshuis** Het symbool geeft aan dat het product alleen binnenshuis mag worden gebruikt.
	**Lees de gebruiksaanwijzing** Het symbool geeft aan dat de gebruiksaanwijzing zorgvuldig moet worden gelezen voordat het product wordt gebruikt.

2.5. Algemene informatie over de gebruiksaanwijzing

De gebruiksaanwijzing heeft betrekking op de SWAY kapstok. Deze bevat belangrijke informatie over installatie, bediening, onderhoud en reiniging. De gebruiksaanwijzing, in het bijzonder de veiligheidsinstructies, moeten zorgvuldig worden gelezen voordat het product wordt gebruikt; bewaar de gebruiksaanwijzing op een veilige plaats. Gebruik het product alleen zoals beschreven in deze gebruiksaanwijzing om onbedoeld letsel of schade te voorkomen. Als u de SWAY kapstok doorgeeft aan derden, moet deze gebruiksaanwijzing ook worden doorgegeven.

2.6. Beoogd gebruik

Het product is van hoge kwaliteit, duurzaam en uitsluitend bedoeld of geschikt voor privégebruik in redelijke en gebruikelijke mate. Bovendien is ons product **niet** bedoeld voor commercieel gebruik. Commercieel gebruik is alleen toegestaan met schriftelijke toestemming van Home Deluxe GmbH.
Gebruik het product alleen zoals beschreven in deze gebruiksaanwijzing. Elk ander gebruik wordt beschouwd als onjuist en kan leiden tot schade aan eigendommen of persoonlijk letsel. De fabrikant aanvaardt geen aansprakelijkheid voor schade veroorzaakt door onjuist of oneigenlijk gebruik.

2.7. Algemene veiligheidsinstructies

Algemene waarschuwingen



- Het product kan worden gebruikt door kinderen vanaf 8 jaar en personen met beperkte fysieke, zintuiglijke of mentale capaciteiten of een gebrek aan ervaring en kennis, indien zij onder toezicht staan of instructie hebben gekregen over het veilige gebruik van het product en de gevaren begrijpen.
- De bepalingen van de nationale wet- en regelgeving moeten te allen tijde worden nageleefd.
- Onderdelen mogen alleen worden vervangen door originele reparatieonderdelen. Als u dit niet doet, kan dit ernstige gevolgen hebben.
- Gebruik geen andere accessoires dan die worden aanbevolen door de fabrikant.

Gevaar voor kinderen



- Houd kinderen uit de buurt van verpakkingsmateriaal. Er bestaat verstikkingsgevaar!
- Houd kinderen uit de buurt van het product.

Risico op letsel
Verkeerd gebruik van het product kan leiden tot verwondingen



- Controleer het product op zichtbare schade voordat je het in elkaar zet.
- Breng geen wijzigingen aan in het ontwerp van het product. Alle wijzigingen moeten schriftelijk worden goedgekeurd door de fabrikant en moeten worden uitgevoerd volgens de instructies.
- Als het product beschadigd is, mag het niet meer gebruikt worden. Beschadigde onderdelen moeten worden gerepareerd of vervangen door originele reserveonderdelen.

Risico op schade

- Onjuiste behandeling van het product kan leiden tot schade.
- Open de verpakking niet met scherpe voorwerpen (zoals messen, scharen en dergelijke), want hierdoor kan het product beschadigd raken. Wees voorzichtig bij het openen.
- Als u de verpakking achteloos opent met een mes of andere scherpe voorwerpen, kan het product beschadigd raken. Wees zeer voorzichtig bij het openen van de verpakking.

3. Productkenmerken

3.1. Technische gegevens

Naam product	Garderoberail SWAY
Afmetingen (L x B x H)	50 / 80 x 3 x 60 / 120 cm
Verstelbaar (hoogte)	30 cm
Verstelbaar (breedte)	60 cm
Materiaal	Ijzer (poedercoating)
Kleur	Matzwart
Laadvermogen	Afhankelijk van de staat van het plafond en de muur 10-15 kg

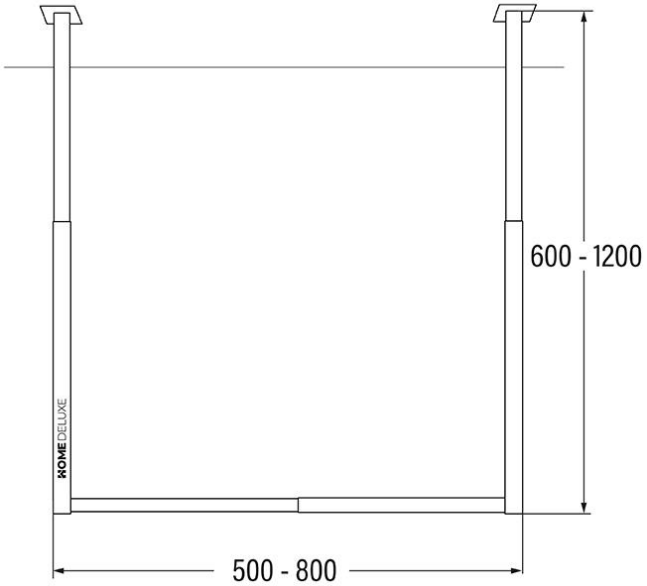

Alle afmetingen in mm

3.2. Productbeschrijving

Breng orde en elegantie in je garderobe met onze veelzijdige kapstok in stijlvol zwart. Deze kapstok is ontwikkeld om te voldoen aan je eisen op het gebied van functionaliteit en design. De verstelbare hoogte (30 cm) en breedte (60 cm) maken het mogelijk om de rail perfect aan je wensen aan te passen en hem in bijna elke kamer te gebruiken. Met zijn hoge draagvermogen en robuuste constructie biedt deze kledingroede veel ruimte voor jassen, jacks, tassen en meer. Dankzij onze **SHAPE** S-haken en **RACK** hangers kun je je kleding en accessoires stijlvol en georganiseerd ophangen. De eenvoudige montage maakt de installatie snel en gemakkelijk, zodat je in een handomdraai orde kunt scheppen.

4. Omvang van de levering

Controleer de verpakking bij levering op uitwendige schade. Controleer bovendien onmiddellijk na het uitpakken of de levering compleet is en of het product en alle onderdelen in perfecte staat zijn. Monteer het product alleen als de levering compleet en onbeschadigd is.

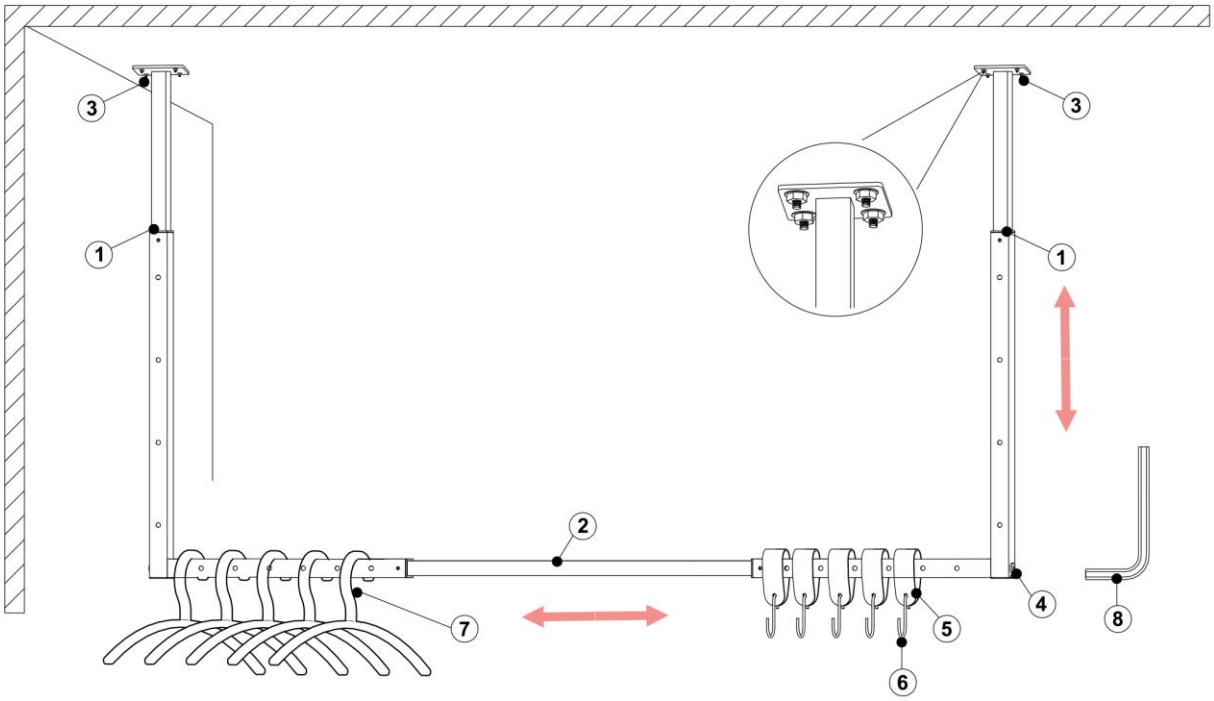

Nee.	Illustratie	Hoeveelheid	Beschrijving van de
1	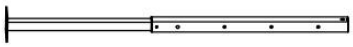	2	Montagestang
2		1	Dwarsbalk
3		8	Deuvels
4		2	Schroef (M8 x 50)
5		5	Leren omslag
6		5	S-haak
7		5	Kleerhanger Diameter van de ophanging: 5 cm
8		1	Inbussleutel

4.1. Veiligheidsinstructies

Alle informatie over gezondheid en veiligheid moet worden gelezen.

Risico op letsel
Onjuiste behandeling tijdens de installatie kan leiden tot letsel



- Lees de gebruiksaanwijzing zorgvuldig.
- Breng geen wijzigingen aan in het product.
- Controleer het product regelmatig op beschadigingen.
- Het product mag alleen binnenshuis worden gebruikt.
- Stel het product niet bloot aan regen, vocht of andere vloeistoffen.
- Draag beschermende kleding zoals veiligheidsschoenen, beschermende handschoenen, enz. tijdens de installatie.
- Zorg ervoor dat de verpakking aan de bovenkant wordt geopend. Wees heel voorzichtig bij het openen.
- Controleer het product na het uitpakken op beschadigingen of krassen.
- Zorg ervoor dat kinderen tijdens de installatie geen toegang hebben tot de werkgebieden. Er bestaat een risico op ongelukken.
- Montage mag alleen worden uitgevoerd door een gekwalificeerde specialist!
- Bedieningsfouten, installatiefouten of schade veroorzaakt door de installatie zijn uitgesloten van de garantie.

5. Montage van het product

Het product wordt gedemonteerd geleverd en vereist enige inspanning om het in elkaar te zetten. Volg de montage-instructies zorgvuldig op. De werking en veiligheid van het product kunnen niet worden gegarandeerd als de instructies niet worden opgevolgd.

Vereist gereedschap

	Waterpas	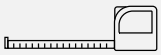	Meetlint
	Potlood		Snijmes
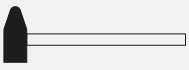	Hamer	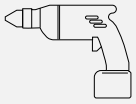	Boormachine
	Inbussleutel		Moersleutel

6. Structuur van het product

Illustratie	Beschrijving van de
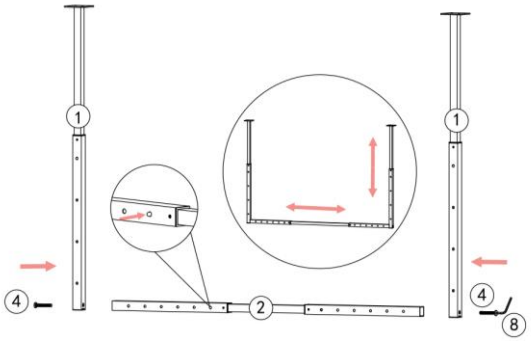	**Stap 1:** Zet de kapstok in elkaar door de knoppen op de bevestigingsstang (**1**) en de dwarsstang (**2**) in te drukken en ze met elkaar te verbinden. Stel de bevestigingsstang (**1**) en de dwarsstang (**2**) in op de hoogte en breedte die geschikt zijn voor jouw gebruik.
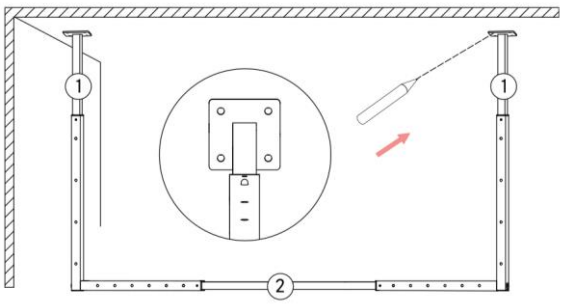	**Stap 2:** Markeer de gewenste posities van de boorgaten met een potlood.
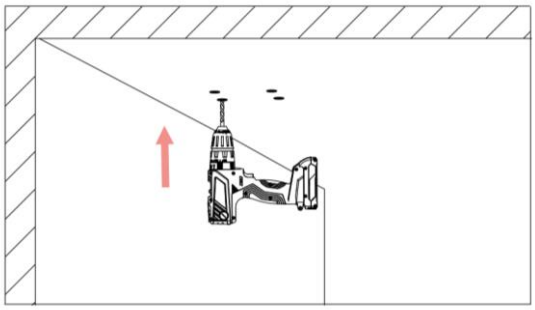	**Stap 3:** Boor de gaten op de corresponderende markeringen. Let op de exacte grootte van de gaten.
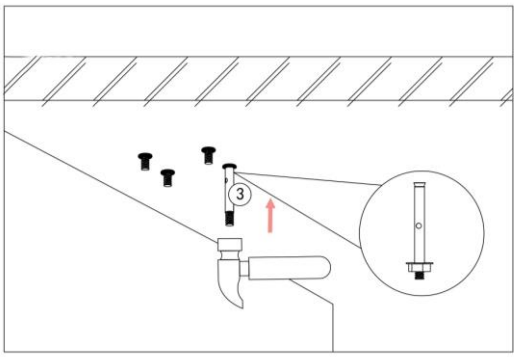	**Stap 4:** Plaats de pluggen (**3**) met een hamer. Verwijder de moer en afdichting van de M6 x 40 mm schroef.

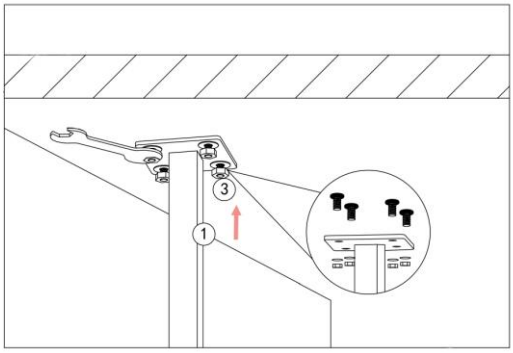	**Stap 5:** Plaats het achterste uiteinde van de bevestigingsstang (**1**) op de holle deuvel (3) en zorg ervoor dat u de afdichtingen en moeren één voor één vastdraait.
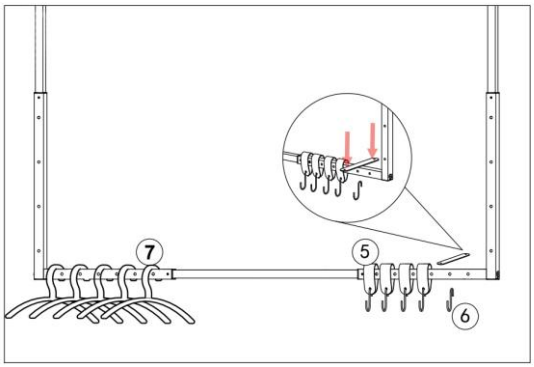	**Stap 6:** Hang de kleerhanger (**7**) aan de dwarsbalk **(2)**. Vouw eerst de leren hoes (**5**) dubbel rond de dwarsstang (**2**). Breng vervolgens de gaten op één lijn en bevestig de S-haak **(6)**.
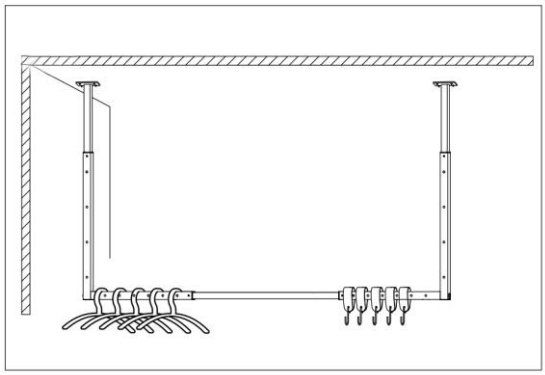	**Stap 7:** Eindproduct. Gebruik de jashaak alleen zoals op de afbeelding.

6.1. Operatie

Controleer dit voordat je het product gebruikt,

- de juiste staat.

6.2. Opslaglocatie

- Bewaar het product op een koele en droge plaats.

7. Onderhoud en verzorging

7.1. Veiligheidsinstructies

Risico op letsel
Onjuiste behandeling tijdens gebruik kan leiden tot letsel

- Zorg ervoor dat het product stevig is vastgeschroefd
- Het product is gemakkelijk schoon te maken en duurzaam. Maak de oppervlakken schoon met een vochtige doek en een mild schoonmaakmiddel.
- Gebruik geen agressieve schoonmaakmiddelen of hogedrukreinigers voor het reinigen. Volg ook de instructies van de fabrikant van het reinigingsmiddel.

8. Ontmanteling

Risico op letsel
Onjuiste behandeling tijdens demontage kan leiden tot letsel

Demonteer het product in omgekeerde volgorde van de installatie. (zie hoofdstuk Installatie)

9. Afvalverwijdering

9.1. Algemene informatie

- Voer het product en alle onderdelen af volgens de plaatselijke en landelijke voorschriften om schade aan het milieu te voorkomen.
- Onze verpakkingen zijn gemaakt van milieuvriendelijke materialen. Deze kunnen worden gerecycled en dienen dus als waardevolle grondstoffen. Voer het verpakkingsmateriaal (karton, vuile verpakkingen, enz.) gescheiden en vakkundig af volgens de geldende nationale voorschriften.
- Neem contact op met de fabrikant als je twijfelt over de verwijdering.
- Je kunt ook informatie over de juiste verwijdering krijgen bij de plaatselijke afvalverwerkingscentra.

Home Deluxe GmbH
Schanzeweg 2
32312 Lübbecke
Duitsland
Tel: +49 (0)5743 6181-0
www.home-deluxe-gmbh.de

ga-193-00_sway
2024/01